第７５回新潟県高等学校総合体育大会（女子）

2022/6/3～6/5
リージョンプラザ上越

女子　学校対抗戦
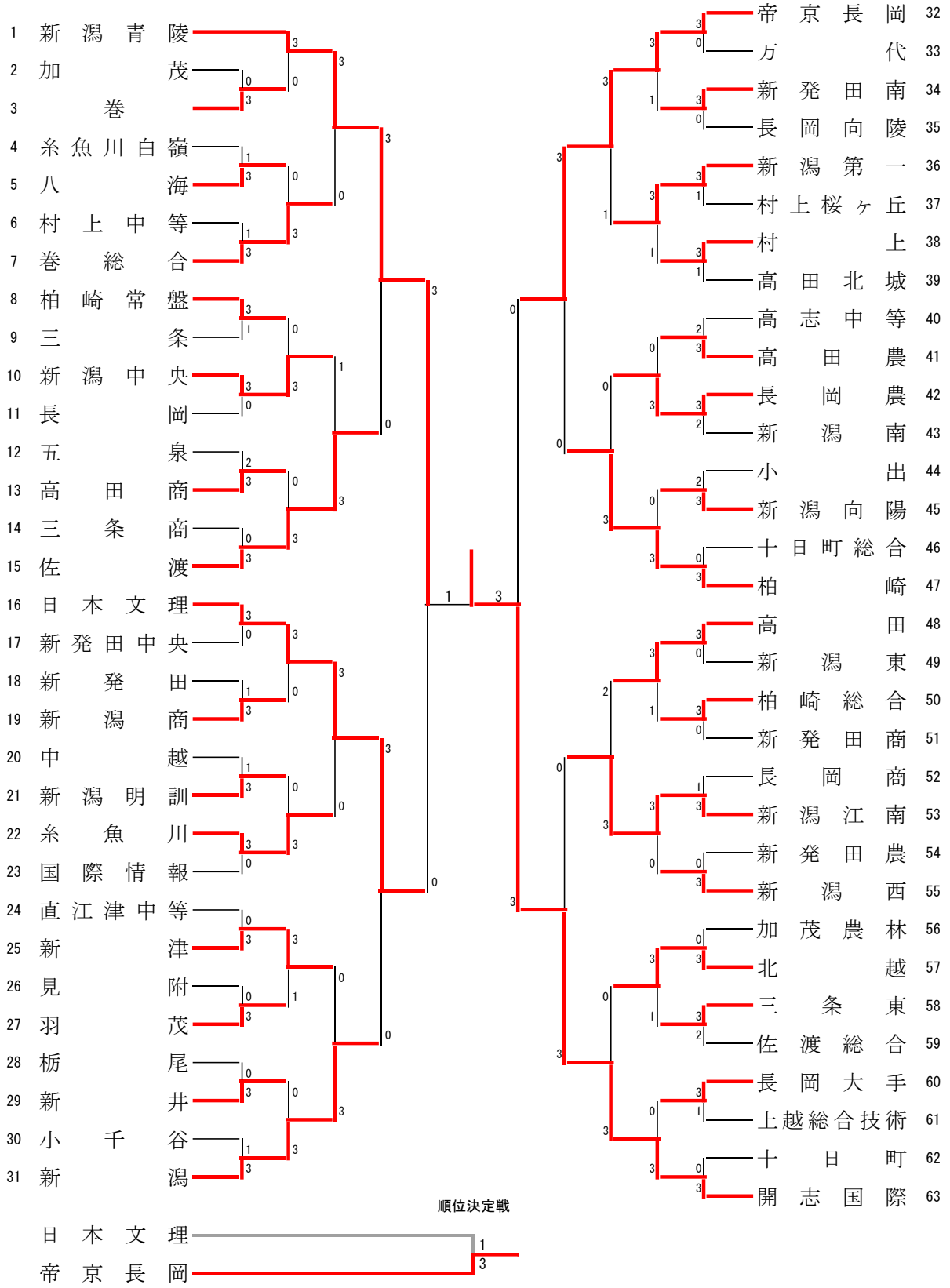
得点
全試合正規ポイント